Laippojen tekniset tiedot

Samat tiedot koskevat PN 25 ja PN 40 -laippoja

Samat tiedot koskevat PN 25 -laippoja

PN 16

DN	Ruuviympyrä Ø (A)	Ruuvi-reikä Ø (B)	Ruuvien luku-määrä	Ruuvien koko
10	60	14	4	M12
15	65	14	4	M12
20	75	14	4	M12
25	85	14	4	M12
32	100	18	4	M16
40	110	18	4	M16
50	125	18	4	M16
65	145	18	8	M16
80	160	18	8	M16
100	180	18	8	M16
125	210	18	8	M16
150	240	22	8	M20
200	295	22	12	M20
250	355	26	12	M24
300	410	26	12	M24
350	470	26	16	M24
400	525	30	16	M27
450	585	30	20	M27
500	650	33	20	M30
600	770	36	20	M33
700	840	36	24	M33
800	950	39	24	M36
900	1050	39	28	M36
1000	1170	42	28	M39
1200	1390	48	32	M45

PN 25

DN	Ruuviympyrä Ø (A)	Ruuvi-reikä Ø (B)	Ruuvien luku-määrä	Ruuvien koko
100	190	22	8	M20
125	220	26	8	M24
150	250	26	8	M24
200	310	26	12	M24
250	370	30	12	M27
300	430	30	16	M27
350	490	33	16	M30
400	550	36	16	M33
450	600	36	20	M33
500	660	36	20	M33
600	770	39	20	M36
700	875	42	24	M39
800	990	48	24	M45
900	1090	48	28	M45
1000	1210	56	28	M52

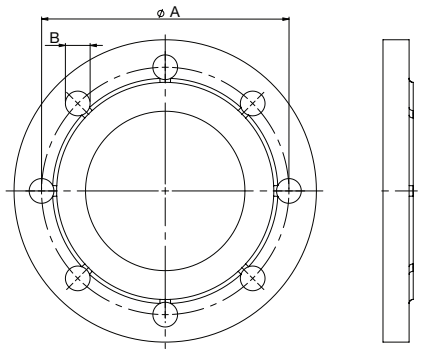

Laippastandardi:
EN1092-1

VEXVE VEXVE ARMATURY GROUP

Pajakatu 11
38200 Sastamala
Finland

Riihenkalliontie 10
23800 Laitila
Finland

Tel. + 358 10 734 0800
vexve.customer@vexve.com